РЕПУБЛИКА СРБИЈА
АУТОНОМНА ПОКРАЈИНА ВОЈВОДИНА
ГРАД НОВИ САД
ГРАДСКО ВЕЋЕ
Број: 35-612/2023-II
Дана: 12. децембра 2025. године
НОВИ САД

ПРЕДСЕДНИЦИ
СКУПШТИНЕ ГРАДА НОВОГ САДА

На основу члана 84. ст. 3. и 4. Пословника Скупштине Града Новог Сада, упућује Вам се Предлог одлуке о изменама и допунама Плана генералне регулације насељеног места Руменка (локалитети у западном и северозападном делу грађевинског подручја) са Извештајем Комисије за планове о извршеној стручној контроли Нацрта одлуке о изменама и допунама Плана генералне регулације насељеног места Руменка (локалитети у западном и северозападном делу грађевинског подручја) пре излагања на јавни увид, Извештајем о обављеном јавном увиду у Нацрт одлуке о изменама и допунама Плана генералне регулације насељеног места Руменка (локалитети у западном и северозападном делу грађевинског подручја), Извештајем о извршеној стручној контроли Нацрта одлуке о изменама и допунама Плана генералне регулације насељеног места Руменка (локалитети у западном и северозападном делу грађевинског подручја) пре излагања на поновни јавни увид и Извештајем о обављеном поновном јавном увиду у Нацрт одлуке о изменама и допунама Плана генералне регулације насељеног места Руменка (локалитети у западном и северозападном делу грађевинског подручја), Образложењем и Закључком Градског већа Града Новог Сада, број: 35-612/2023-II од 12. децембра 2025. године, с молбом да се дневни ред XIII седнице Скупштине Града Новог Сада, заказане за 17. децембар 2025. године, допуни разматрањем Предлога одлуке о изменама и допунама Плана генералне регулације насељеног места Руменка (локалитети у западном и северозападном делу грађевинског подручја) и да Скупштина донесе ову одлуку у предложеном тексту, како би се стекли услови за благовремену реализацију Одлуке.

ГРАДОНАЧЕЛНИК

Жарко Мићин

На основу члана 67. тачка 7. Статута Града Новог Сада ("Службени лист Града Новог Сада" број 11/19) Градско веће Града Новог Сада на 85. седници одржаној 12. децембра 2025. године, поводом разматрања Нацрта одлуке о изменама и допунама Плана генералне регулације насељеног места Руменка (локалитети у западном и северозападном делу грађевинског подручја), доноси

З А К Љ У Ч А К

I. Утврђује се Предлог одлуке о изменама и допунама Плана генералне регулације насељеног места Руменка (локалитети у западном и северозападном делу грађевинског подручја).

II. На основу члана 84. ст 3. и 4. Пословника Скупштине Града Новог Сада доставља се председници Скупштине Града Новог Сада Предлог одлуке о изменама и допунама Плана генералне регулације насељеног места Руменка (локалитети у западном и северозападном делу грађевинског подручја) са Извештајем Комисије за планове о извршеној стручној контроли Нацрта одлуке о изменама и допунама Плана генералне регулације насељеног места Руменка (локалитети у западном и северозападном делу грађевинског подручја) пре излагања на јавни увид, Извештајем о обављеном јавном увиду у Нацрт одлуке о изменама и допунама Плана генералне регулације насељеног места Руменка (локалитети у западном и северозападном делу грађевинског подручја), Извештајем о извршеној стручној контроли Нацрта одлуке о изменама и допунама Плана генералне регулације насељеног места Руменка (локалитети у западном и северозападном делу грађевинског подручја) пре излагања на поновни јавни увид и Извештајем о обављеном поновном јавном увиду у Нацрт одлуке о изменама и допунама Плана генералне регулације насељеног места Руменка (локалитети у западном и северозападном делу грађевинског подручја), и предлаже да Скупштина, након разматрања, донесе план у предложеном тексту и закључи :

" 1. Скупштина Града Новог Сада прихвата Извештај Комисије за планове о извршеној стручној контроли Нацрта одлуке о изменама и допунама Плана генералне регулације насељеног места Руменка (локалитети у западном и северозападном делу грађевинског подручја) пре излагања на јавни увид са 45. седнице од 27.07.2023. године, Извештај о обављеном јавном увиду у Нацрт одлуке о изменама и допунама Плана генералне регулације насељеног места Руменка (локалитети у западном и северозападном делу грађевинског подручја) са 73. (јавне) седнице од 26.01.2024. године, Извештај о извршеној стручној контроли Нацрта одлуке о изменама и допунама Плана генералне регулације насељеног места Руменка (локалитети у западном и северозападном делу грађевинског подручја) пре излагања на поновни јавни увид са 82. седнице од 21.03.2024. године и Извештај о обављеном поновном јавном увиду у Нацрт одлуке о изменама и допунама Плана генералне регулације насељеног места Руменка (локалитети у западном и северозападном делу грађевинског подручја) са 96. (јавне) седнице од 20.06.2024. године.

2. Закључак са одлуком и Извештајима доставити Градској управи за урбанизам и грађевинске послове."

III. За представника предлагача на седници Скупштине Града Новог Сада и њених радних тела, одређује се :

– Мирјана Марковић, члан Градског већа Града Новог Сада,

а за повереника :

– Дејан Михајловић, в.д. начелника Градске управе за урбанизам и грађевинске послове.

РЕПУБЛИКА СРБИЈА
АУТОНОМНА ПОКРАЈИНА ВОЈВОДИНА
ГРАД НОВИ САД
ГРАДСКО ВЕЋЕ
Број: 35-612/2023-II
Дана: 12. децембра 2025. године
НОВИ САД

ГРАДОНАЧЕЛНИК

Милош Вучевић

РЕПУБЛИКА СРБИЈА
АУТОНОМНА ПОКРАЈИНА ВОЈВОДИНА
ГРАД НОВИ САД
ГРАДСКА УПРАВА ЗА ПРОПИСЕ
Број: XVI-012-01/2023-471
9. октобар 2023. године
НОВИ САД

ГРАДОНАЧЕЛНИК
ГРАДА НОВОГ САДА

ПРЕДМЕТ: Мишљење на текст припремљен за нацрт одлуке о изменама и допунама Плана генералне регулације насељеног места Руменка (локалитети у западном и северозападном делу грађевинског подручја)

У Градској управи за прописе размотрен је текст припремљен за нацрт одлуке о изменама и допунама Плана генералне регулације насељеног места Руменка (локалитети у западном и северозападном делу грађевинског подручја).

Градска управа нема примедбе на припремљени текст нацрта одлуке о изменама и допунама плана генералне регулације.

ВД НАЧЕЛНИЦЕ
Зора Ђорђевић

ПРЕДЛОГ

На основу члана 35. став 8. Закона о планирању и изградњи („Службени гласник Републике Србије“, бр. 72/09, 81/09 – исправка, 64/10 – УС, 24/11, 121/12, 42/13 – УС, 50/13 – УС, 98/13 – УС, 132/14, 145/14, 83/18, 31/19, 37/19 – др. закон, 9/20, 52/21, 62/23 и 91/25) и члана 39. тачка 7. Статута Града Новог Сада („Службени лист Града Новог Сада“, број 11/19), Скупштина Града Новог Сада на _____седници _____ године, доноси

О Д Л У К У
О ИЗМЕНАМА И ДОПУНАМА
ПЛАНА ГЕНЕРАЛНЕ РЕГУЛАЦИЈЕ НАСЕЉЕНОГ МЕСТА РУМЕНКА
(локалитети у западном и северозападном делу грађевинског подручја)

Члан 1.

Овом одлуком, а на основу Одлуке о изради измена и допуна Плана генералне регулације насељеног места Руменка (локалитети у западном и северозападном делу грађевинског подручја) („Службени лист Града Новог Сада“, број 5/23), мења се и допуњује **ПЛАН ГЕНЕРАЛНЕ РЕГУЛАЦИЈЕ НАСЕЉЕНОГ МЕСТА РУМЕНКА** („Службени лист Града Новог Сада“, број 21/15) (у даљем тексту: План) за три локалитета у западном, северозападном и средишњем делу грађевинског подручја Плана у Катастарској општини (у даљем тексту: КО) Руменка, и то: локалитет 1, површине 25,70 ha, локалитет 2, површине 24,86 ha и локалитет 3, површине 1,05 ha, односно укупне површине 51,61 ha, унутар описаних граница локалитета.

За почетну тачку описа границе локалитета 1 утврђена је осовинска тачка број 154, која се налази на пресеку осовине Баштенске улице и улице Нова 13. Од те тачке у правцу југа граница прати осовину Баштенске улице до пресека са јужном међом парцеле број 1992/2, затим скреће ка западу, прати јужну границу парцела бр. 1992/2, 1992/1 и 1991 и долази до границе КО Футог и КО Руменка, односно до границе грађевинског подручја насељеног места Руменка. Даље, граница скреће ка северу, прати границу КО Футог и КО Руменка, односно границу грађевинског подручја насељеног места Руменка до пресека са продуженим правцем осовине улице Нова 13, затим скреће ка истоку, прати претходно описан правац и осовину улице Нова 13 и долази до почетне тачке описа границе локалитета 1.

За почетну тачку описа границе локалитета 2 усвојена је тачка на тромеђи парцела бр. 2247/3 и 332/1 (пут) и 2247/2 (Савино Село – канал – Нови Сад) на граници грађевинског подручја насељеног места Руменка. Од ове тачке у правцу југоистока граница прати јужну границу парцеле број 2247/2 (Савино Село – канал – Нови Сад) до тромеђе парцела бр. 207, 208 и 2247/2. Даље, граница скреће ка југозападу, прати границу парцела бр. 207 и 208 до пресека са планираном североисточном регулационом линијом планиране саобраћајнице која је дефинисана осовинским тачкама бр. 92 и 128 и долази до осовинске тачке број 128, затим прати осовину Улице Доситеја Обрадовића до осовинске тачке број 1. Од ове тачке граница скреће ка северозападу, прати осовину Улице Јована Јовановића Змаја до осовинске тачке

број 5, затим скреће ка југозападу, прати осовину Улице Вука Караџића до пресека са продуженим правцем јужне границе парцеле број 550, затим скреће ка северозападу, прати претходно описан правац и јужну границу парцеле број 550 и њеним продуженим правцем долази до осовине Улице Стевана Синђелића. Даље, граница скреће ка североистоку, прати осовину Улице Стевана Синђелића и долази до осовинске тачке број 6, на пресеку са осовином Улице Јована Јовановића Змаја, затим скреће ка северозападу, прати осовину Улице Јована Јовановића Змаја и њеним продуженим правцем долази до границе грађевинског подручја насељеног места Руменка. Од ове тачке у правцу севера и истока граница прати границу грађевинског подручја насељеног места Руменка и долази до почетне тачке описа границе локалитета 2.

За почетну тачку описа границе локалитета 3 усвојена је тачка на тромеђи парцела бр. 1585, 1587/3 и 1712/1 (Улица Арсенија Чарнојевића). Од ове тачке у правцу југоистока граница прати северну границу парцела бр. 1858, 1586 и 1592, затим скреће ка југоистоку, прати источну границу парцеле број 1592 до пресека са продуженим правцем јужне границе парцеле број 1594. Даље, граница скреће ка југоистоку, прати претходно описан правац и северну границу парцела бр. 1581 и 1583/1, затим скреће ка југозападу, прати западну границу парцеле број 1541 (Улица Николе Тесле) и долази до тромеђе парцела бр. 1583, 1575 и 1541 (Улица Николе Тесле). Од ове тачке граница скреће ка северозападу, обухвата и прати границу парцеле број 1575 и долази до тромеђе парцела бр. 1575, 1581 и 1568 (канал), затим пресеца парцелу број 1568 (канал) и долази до тромеђе парцела бр. 1580, 1578 и 1568 (канал). Даље, граница прати јужну границу парцела бр. 1580 и 1579 до источне границе парцеле број 1712/1 (Улица Арсенија Чарнојевића). Од ове тачке граница скреће ка североистоку, прати источну границу парцеле број 1712/1 (Улица Арсенија Чарнојевића) и долази до почетне тачке описа границе локалитета 3.

Члан 2.

У Плану одељак „**6. КОНЦЕПТ ПРОСТОРНОГ УРЕЂЕЊА СА НАМЕНОМ ЗЕМЉИШТА И БИЛАНСИМА**“ пододељак „**6.1. Грађевинско подручје**“ део „**Биланс површина**“ табела: „Табела 4: Нумерички показатељи за грађевинско подручје“ мења се и гласи:

„Табела 7: Нумерички показатељи за грађевинско подручје

НАМЕНА	Површина (ha)	Проценат (%)
ГРАЂЕВИНСКО ПОДРУЧЈЕ	**422,11**	**100**
СТАНОВАЊЕ	**214,42**	**50,80**
- породично становање	201,33	47,70
- становање са пословањем	13,09	3,10
ПОСЛОВАЊЕ	**48,73**	**11,54**
- у радној зони	33,26	7,88

- на улазном правцу	8,85	2,10
- у зони централних функција	3,31	0,78
- мешовита зона	3,31	0,78
ЈАВНЕ СЛУЖБЕ	**3,84**	**0,90**
- образовање (предшколске установе и основне школе)	3,35	0,80
- здравствена заштита	0,28	0,06
- локална самоуправа и друге службе	0,21	0,04
КОМУНАЛНЕ ПОВРШИНЕ	**6,37**	**1,51**
- зелена пијаца	0,10	0,02
- гробља	4,65	1,10
- површине за хидротехничке захвате	0,87	0,20
- инфраструктурни објекти	0,10	0,02
- простор за одмор и рекреацију	0,65	0,17
СПОРТ И ЗЕЛЕНИЛО	**52,43**	**12,42**
- спортски центар	4,32	1,02
- спортски парк	4,02	0,95
- парк	3,66	0,87
- заштитно зеленило	40,43	9,58
ОСТАЛЕ ПОВРШИНЕ	**18,02**	**4,27**
- верски комплекси	0,99	0,23
- водно земљиште	17,03	4,04
УЛИЦЕ	**78,10**	**18,59**
УКУПНО	**422,11**	**100**

“.

У пододељку „**6.2. Грађевинско земљиште у атару**“ део „**Биланс површина**“ назив табеле: „Табела 5: Нумерички показатељи за грађевинско земљиште у атару“, мења се и гласи: „Табела 8: Нумерички показатељи за грађевинско земљиште у атару“ .

У одељку „**9. ЗАШТИТА КУЛТУРНО-ИСТОРИЈСКИХ СПОМЕНИКА И ПРИРОДНИХ ВРЕДНОСТИ**“ пододељак „**9.2. Заштита природе**“ после става 2. додају се два нова става која гласе:

„Неопходно је обезбедити очување предеоне и биолошке разноврсности кроз заштиту и уређење предеоних елемената, односно кроз очување и одрживо коришћење фрагмената природних и блиско-природних површина, као и других површина са очуваном или делимично измењеном дрвенастом, жбунастом и травном вегетацијом.

Мере за заштитну зону еколошког коридора:

- у појасу од 500 m од еколошког коридора забрањују се планска решења којима се нарушавају карактеристике хидролошког режима од којих зависи функционалност коридора и опстанак врста и станишних типова;

- у појасу од 200 m од еколошког коридора:

- услов за изградњу укопаних складишта је примена грађевинско-техничких решења којим се обезбеђује спречавање емисије евентуално присутних загађујућих материја у околни простор.“ .

Досадашњи ст. 3. и 4. постају ст. 5. и 6.

У одељку „**10. МЕРЕ И УСЛОВИ ЗАШТИТЕ И УНАПРЕЂЕЊА ЖИВОТНЕ СРЕДИНЕ**“ после става 23. додаје се нови став 24. који гласи:

„Планирање заштите земљишта остварити спровођењем мера и активности за заштиту од загађења и деградације ради очувања његових природних особина и функција, сагласно одредбама члана 12. Закона о заштити земљишта („Службени гласник РС“, број 112/15).“ .

Досадашњи ст. 24. до 29. постају ст. 25. до 30.

После става 29. додају се нови део "Мере заштите од пожара" који гласи:

Мере заштите од пожара

„Најчешћа техничка катастрофа је пожар, а настаје из више разлога, као што су: ратна разарања, неисправне инсталације, у технолошком процесу, рушење објеката од ветра и земљотреса и др., па се планира низ мера за заштиту од пожара.

Заштиту од пожара треба обезбедити погодним распоредом појединачних објеката и њиховом међусобном удаљеношћу, коришћењем незапаљивих материјала за њихову изградњу, одговарајућом противпожарном хидрантском мрежом, проходношћу терена, односно обезбеђењем приступа свим објектима у случају потребе, у складу са Законом о заштити од пожара ("Службени гласник РС", бр. 111/09, 20/15, 87/18 и 87/18 - др. закон), Закона о запаљивим и горивим течностима и запаљивим гасовима ("Службени гласник РС", број 54/15), Правилника о техничким нормативима за хидрантску мрежу за гашење пожара ("Службени лист РС", број 3/18), Правилника о техничким нормативима за заштиту од пожара стамбених и пословних објеката и објеката јавне намене ("Службени лист РС", број 22/19), Правилника о техничким нормативима за заштиту индустријских објеката од пожара ("Службени лист РС", број 1/18 и 81/23) и Правилника о техничким нормативима за приступне путеве, окретнице и уређене платое за ватрогасна возила у близини објеката повећаног ризика од пожара ("Службени лист СРЈ", број 8/95).

Неопходно је да надлежни орган у процедури издавања локацијских услова који су обухваћени планским документом, прибави услове у погледу мера заштите од пожара (и услове за безбедно постављање у погледу мера заштите од пожара и експлозија када објекти садрже запаљиве и гориве течности, запаљиве гасове и експлозивне материје) од Министарства унутрашњих послова (Управе и Одељења у саставу Сектора за ванредне ситуације), као имаоца јавних овлашћења, а све на основу члана 54. став 1. Закона о планирању и изградњи и члана 20. Уредбе о локацијским условима ("Службени гласник РС", бр. 115/20 и 87/23).".

У одељку „**14. ПРАВИЛА УРЕЂЕЊА И ПРАВИЛА ГРАЂЕЊА ПО ЦЕЛИНАМА И ЗОНАМА ЗА КОЈЕ ЈЕ ОСНОВ ЗА РЕАЛИЗАЦИЈУ ОВАЈ ПЛАН**" пододељак „**14.1. Правила уређења и грађења за део грађевинског подручја – просторна целина 1**" тачка „**I. Породично становање**" став 1. реченица прва, број „203,82" замењује се бројем „214,42".

У делу „**За породично становање утврђени су следећи критеријуми:**" алинеја трећа мења се и гласи:

„- за двојне објекте – минимална површина парцеле је 400 m² (2x400 m²), а минимална ширина уличног фронта је 12 (2x12) m, уз дозвољену толеранцију до 10%;".

Алинеја четврта брише се, а досадашња алинеја пета која постаје алинеја четврта мења се и гласи:

„-индекс заузетости парцела је 40 %;" .

Досадашње алинеје шеста и седма постају алинеје пета и шеста.

У досадашњој алинеји осмој која постаје алинеја седма, реченица друга мења се и гласи: „Ово правило може се применити и код још неформираних парцела на којима је реализован објекат, или не постоје просторни услови за формирање планиране парцеле (околне парцеле су формиране и сл.), а објекат још није изграђен." .

У делу „**Услови за изградњу економских и помоћних објеката:**" после алинеје прве додају се две нове алинеје које гласе:

„- економски или помоћни објекти могу се реализовати паралелно са главним објектом, или након изградње главног објекта на парцели;

- минимално растојање економског објекта од регулационе линије је 20;" .

Досадашње алинеје од два до девет постају алинеје од четири до 11.

У тачки „**II. Становање са пословањем**" став 1. реченица пета брише се.

После става 1. додаје се став који гласи:

„Не условљава се изградња истовремено стамбеног и пословног дела. Уколико се не реализује пословни део, заузетост на парцели је 40 %." .

У делу „**Услови за изградњу објеката су:**" алинеја шеста мења се и гласи:

„- нове парцеле треба да буду приближно правилног геометријског облика, да имају излаз на јавну површину, а величина је минимално 500 m² са фронтом минималне ширине 12 m (оптимално 15 m), уз дозвољену толеранцију до 10 %;" .

У пододељку **„14.2. Правила за уређење и изградњу инфраструктуре“** подтачка **„14.2.2. Правила за уређење и изградњу водне инфраструктуре“** део **„Услови за прикључење на водну инфраструктуру:“** замењује се делом **„Услови за изградњу водоводне мреже и водоводних прикључака“**, који гласи:

„Услови за изградњу водоводне мреже и водоводних прикључака

Услови за изградњу водоводне мреже

Трасу водоводне мреже полагати у зони јавне површине, (ако је урбана средина) између две регулационе линије у уличном фронту, по могућности у зеленом појасу једнострано, или обострано, уколико је улични фронт шири од 20 m.

Трасе ровова за полагање водоводне инсталације се постављају тако да водоводна мрежа задовољи прописана одстојања у односу на друге инсталације и објекте инфраструктуре.

Минимално хоризонтално растојање водоводне мреже од других инсталација и објеката инфраструктуре је 0,7–1 m, а вертикално растојање водоводне мреже од других инсталација и објеката инфраструктуре 0,5 m.

Задате вредности су растојања од спољне ивице новог цевовода до спољне ивице инсталација и објеката инфраструктуре.

Уколико није могуће испоштовати тражене услове, пројектом предвидети одговарајућу заштиту инсталација водовода.

Није дозвољено полагање водоводне мреже испод објеката високоградње. Минимално одстојање од темеља објеката износи 1 m, али тако да не угрожава стабилност објеката.

Дубина укопавања водоводних цеви износи 1,2–1,5 m мерено од коте терена, а на месту прикључка новопланираног на постојећи цевовод, дубину прикључка свести на дубину постојећег цевовода.

На проласку цевовода испод пута предвидети заштитне цеви на дужини већој од ширине пута за минимум 1 m од сваке стране.

На траси новог дистрибутивног водовода предвидети одговарајући број хидраната у свему према важећим прописима. Предност дати уградњи надземних хидраната.

Јавно комунално предузеће „Водовод и канализација“ Нови Сад обезбеђује у нормалним условима водоснабдевања количину воде од 5 l/s са притиском од 0,5 bara за потребе противпожарне заштите (хидрантска мрежа, спринклерски систем, ...).

За потребе санитарне воде у нормалним условима водоснабдевања Јавно комунално предузеће „Водовод и канализација“ Нови Сад обезбеђује притисак на месту прикључења од 2,5 bara.

Водоводни прикључци

Снабдевање водом из јавног водовода врши се прикључком објекта на јавни водовод.

Прикључак на јавни водовод почиње од споја са водоводном мрежом, а завршава се у склоништу за водомер, закључно са мерним уређајем.

Пречник водоводног прикључка величином и типом водомера одређује пројектант на основу претходно урађеног хидрауличког прорачуна унутрашњих инсталација за објекат, а одобрава Јавно комунално предузеће „Водовод и канализација“ Нови Сад у складу са техничким нормативима Одлуке о условима и начину организовања послова у вршењу

комуналних делатности испоруке воде и уклањања вода („Службени лист Града Новог Сада“, бр. 60/10, 8/11 – исправка, 38/11, 13/14, 59/16, 59/19 и 59/20) и Правилника о техничким условима за прикључење на технички систем за водоснабдевање и технички систем канализације („Службени лист Града Новог Сада“, број 13/94).

Прикључење стамбених објеката врши се минималним пречником DN 25 mm.

Свака грађевинска парцела са изграђеним објектом мора имати засебан прикључак.

Индивидуални водомери, за мерење потрошње воде за породичне стамбене и пословне објекте, постављају се у засебно изграђеним шахтовима који су лоцирани ван објекта, на парцели корисника, 0,5 m од регулационе линије.

Потребан пречник и положај прикључка треба бити дефинисан пројектом унутрашњих инсталација објекта који се прикључује.

Извођење прикључка водовода, као и његова реконструкција су у надлежности Јавног комуналног предузећа „Водовод и канализација“ Нови Сад.

Део **„Услови за прикључење на канализациону мрежу:“** замењује се делом: **„Услови за изградњу канализационе мреже и канализационих прикључака“**, који гласи:

„Услови за изградњу канализационе мреже и канализационих прикључака

Услови за изградњу канализационе мреже

Трасу мреже канализације полагати у зони јавне површине између две регулационе линије у уличном фронту једнострано, или обострано, уколико је уличи фронт шири од 20 m.

Минимални пречник фекалне канализације је 200 mm.

Трасе опште и фекалне канализације се постављају тако да се задовоље прописана одстојања у односу на друге инсталације и објекте инфраструктуре.

Минимално хоризонтално растојање од других инсталација и објеката инфраструктуре је 0,7–1 m, а вертикално 0,5 m.

Није дозвољено полагање фекалне канализације испод објеката високоградње. Минимално одстојање од темеља објекта износи 1 m, али тако да не угрожава стабилност објеката.

Сви објекти за сакупљање и третман отпадних вода морају бити водонепропусни и заштићени од продирања у подземне издане и хаваријског изливања.

Минимална дубина изнад канализационих цеви износи 1,3 m, мерено од горње ивице цеви (уз испуњење услова прикључења индивидуалних објеката), а на месту прикључка новопланираног на постојећи цевовод, дубину прикључка свести на дубину постојећег цевовода.

На траси предвидети изградњу довољног броја ревизионих шахтова на прописаном растојању од 160 до 200 DN, а макимално 50 m.

Канализација атмосферских вода са саобраћајних и манипулативних површина пре упуштања у атмосферску канализацију или канализацију општег типа Града Новог Сада мора проћи третман на сепаратору лаких нафтних деривата и песколову.

Директно одвођење атмосферских вода са уређених водонепропусних површина и са кровова објеката у јавну канализацију ограничава се на 30 l/s/ha, при прорачуну са количином која одговара двадесетоминутној киши повратног периода две године – усвојити 120 l/s/ha.

Све количине изнад наведених вредности морају се прихватити ретензијом и поступно упуштати у планирану атмосферску канализацију.

Ретензија за прихват атмосферских вода се мора пројектовати унутар парцеле корисника.

Прихват канализације отпадних вода планирати из санитарних чворова и кухиња.

Отпадне воде морају задовољити услове дефинисане Одлуком о санитарно-техничким условима за испуштање отпадних вода у јавну канализацију („Службени лист Града Новог Сада", бр. 17/93, 3/94 10/01 и 47/06 – др. одлука). Уколико исте не задовољавају наведене услове, морају имати одговарајући предтретман.

Канализациони прикључци

Прикључак на фекалну канализацију почиње од споја са мрежом, а завршава се у ревизионом шахту.

Пречник канализационог прикључка одређује пројектант, а одобрава Јавно комунално предузеће „Водовод и канализација" Нови Сад, на основу претходно урађеног хидрауличког прорачуна у складу са типом објекта, техничким нормативима, Одлуком о условима и начину организовања послова у вршењу комуналних делатности испоруке воде и уклањања вода и Правилником о техничким условима за прикључење на технички систем за водоснабдевање и технички систем канализације.

Свака грађевинска парцела са изграђеним објектом мора се прикључити на канализациону мрежу, ако је она изграђена.

Прикључење индивидуалних стамбених објеката врши се минималним пречником DN 160 mm, а колективних стамбених и већих пословних минималним пречником DN 200 mm.

Ревизионо окно лоцира се на парцели корисника, на 0,5 m од регулационе линије.

Објекти чије отпадне воде садрже штетне материје, могу се прикључити на канализациону мрежу само ако се испред прикључка угради уређај за пречишћавање индустријских отпадних вода до прописаног квалитета упуштања у канализацију.

Објекат који се водом снабдева из сопственог изворишта може се прикључити на фекалну канализацију под условом да се постави водомер за мерење исцрпљене воде.

Прикључење подрумских и сутеренских просторија, као и базена на канализациони систем дозвољава се само преко аутономног постројења, препумпавањем.

Код решавања одвода употребљених вода поступити по Одлуци о санитарно-техничким условима за испуштање отпадних вода у јавну канализацију.

Зауљене атмосферске воде са манипулативних површина и воде од прања и одржавања тих површина (претакачка места, точећа места, паркинг и сл.) посебном мрежом спровести кроз таложник за механичке нечистоће и сепаратор уља и масти и лаких течности и тек потом испуштати у реципијент.

Санитарно-фекалне отпадне воде могу се без пречишћавања испуштати у јавну канализациону мрежу, уз поштовање услова и сагласности надлежног јавног комуналног предузећа.

Извођење прикључка канализације, као и његова реконструкција су у надлежности Јавног комуналног предузећа „Водовод и канализација" Нови Сад.".

У одељку - „15. **ЛОКАЦИЈЕ ЗА КОЈЕ СЕ ОБАВЕЗНО ИЗРАЂУЈЕ УРБАНИСТИЧКИ ПРОЈЕКАТ**“ пододељак „**15.2. Спортски парк**“ став 3. реченица прва број: „1,83“ замењује се бројем: „1,28“ .

Члан 3.

Саставни део ове одлуке су следећи графички прикази:

		Размера
1.	Извод из Плана генералне регулације насељеног места Руменка – План претежне намене површина – графички приказ број 3	А3
2.1.	План намене земљишта – локалитет 1	1:2500
2.2.	План намене земљишта – локалитет 2	1:2500
2.3.	План намене земљишта – локалитет 3	1:2500
3.1.	План регулације површина јавне намене – локалитет 1	1:2500
3.2.	План регулације површина јавне намене – локалитет 2	1:2500
3.3.	План регулације површина јавне намене – локалитет 3	1:2500
4. 1.	Спровођење плана – локалитет 1	1:2500
4. 2.	Спровођење плана – локалитет 2	1:2500
4. 3.	Спровођење плана – локалитет 3	1:2500
5.1.	План саобраћаја, регулације и нивелације – локалитет 1	1:2500
5.2.	План саобраћаја, регулације и нивелације – локалитет 2	1:2500
6.1.	План водне инфраструктуре – локалитет 1	1:2500
6.2.	План водне инфраструктуре – локалитет 2	1:2500
7.1.	План енергетске инфраструктуре – локалитет 1	1:2500
7.2.	План енергетске инфраструктуре – локалитет 2	1:2500.

Одлука о изменама и допунама Плана генералне регулације насељеног места Руменка (локалитети у западном и северозападном делу грађевинског подручја) садржи текстуални део који се објављује у „Службеном листу Града Новог Сада“, и графичке приказе израђене у три примерка које својим потписом оверава председник Скупштине Града Новог Сада.

По један примерак потписаног оригинала чува се у Скупштини Града Новог Сада, Градској управи за урбанизам и грађевинске послове и Јавном предузећу „Урбанизам“ Завод за урбанизам Нови Сад.

Документациона основа ове одлуке чува се у Градској управи за урбанизам и грађевинске послове.

Одлука о изменама и допунама Плана генералне регулације насељеног места Руменка (локалитети у западном и северозападном делу грађевинског подручја доступна је на увид јавности у згради Скупштине Града Новог Сада, Жарка Зрењанина број 2, и путем интернет стране www. skupstina.novisad.rs.

Члан 4.

Ова одлука ступа на снагу осмог дана од дана објављивања у „Службеном листу Града Новог Сада“.

О б р а з л о ж е њ е

Законом о планирању и изградњи („Службени гласник Републике Србије“, бр. 72/09, 81/09 – исправка, 64/10 – УС, 24/11, 121/12, 42/13 – УС, 50/13 – УС, 98/13 – УС, 132/14, 145/14, 83/18, 31/19, 37/19 – др. закон, 9/20, 52/21, 62/23 и 91/25) прописано је да урбанистички план доноси скупштина јединице локалне самоуправе.

Статутом Града Новог Сада („Службени лист Града Новог Сада“, број 11/19) утврђено је да урбанистичке планове доноси Скупштина Града Новог Сада.

Овлашћења за доношење урбанистичких планова садржана су у члану 35. став 8. Закона о планирању и изградњи и члану 39. тачка 7. Статута Града Новог Сада.

Одлуком о изменама и допунама планског документа дефинише се део обухвата планског документа који се мења.

Одлуку о изради измена и допуна Плана генералне регулације насељеног места Руменка (локалитети у западном и северозападном делу грађевинског подручја, донела је Скупштина Града Новог Сада на XXXVII седници 10. фебруара 2023. године.

Концептуални оквир одлуке о изменама и допунама Плана генералне регулације насељеног места Руменка (локалитети у западном и северозападном делу грађевинског подручја, био је изложен на рани јавни увид у периоду од 15. марта 2023. године до 29. марта 2023. године. У току трајања раног јавног увида достављене су две примедбе.

Комисија за планове Скупштине Града Новог Сада је на 45. седници одржаној дана 27. јула 2023. године обавила стручну контролу нацрта одлуке о изменама и допунама Плана генералне регулације насељеног места Руменка (локалитети у западном и северозападном делу грађевинског подручја), пре његовог излагања на јавни увид.

Нацрт одлуке о изменама и допунама Плана генералне регулације насељеног места Руменка (локалитети у западном и северозападном делу грађевинског подручја) био је изложен на јавни увид у периоду од 6. децембра 2023. до 4. јануара 2024. године. У току јавног увида није достављена ниједна примедба на нацрт одлуке. Достављена су два мишљења и једно мишљење ван рока за достављање, након чега је нацрт одлуке упућен у процедуру доношења.

Имајући у виду да је Нацрт одлуке о изменама и допунама Плана генералне регулације насељеног места Руменка (локалитети у западном и северозападном делу грађевинског подручја) враћен на поновну стручну контролу по налогу члана Градског већа за управу, прописе и урбанизам Града Новог Сада, Комисија за планове је на 82. седници одржаној 21. марта 2024. године, разматрала кориговани Нацрт одлуке о изменама и допунама Плана генералне регулације насељеног места Руменка (локалитети у западном и северозападном делу грађевинског подручја).

На основу образложења обрађивача утврђено је да је дошло до корекције регулационе линије саобраћајнице на локалитету 1. Комисија за планове је закључила да прихвата кориговани Нацрт одлуке уз обавезу излагања дела нацрта одлуке на поновни јавни увид.

Нацрт одлуке о изменама и допунама Плана генералне регулације насељеног места Руменка (локалитети у западном и северозападном делу грађевинског подручја) био је изложен на поновни јавни увид у периоду од 24. маја 2024. до 7. јуна 2024. године. У току поновног јавног увида нису достављене примедбе, а достављена су четири мишљења имаоца јавних овлашћења.

Услови и смернице за уређење и грађење обухваћеног простора дефинисани су Просторним планом Града Новог Сада („Службени лист Града Новог Сада“, бр. 11/12 и 9/21)

и Планом генералне регулације насељеног места Руменка („Службени лист Града Новог Сада“, број 21/15).

Просторним планом Града Новог Сада дефинисани су програмски елементи (предвиђени привредни, демографски, социјални развој), те сагледане потребе насеља (привреда, центри, јавне службе) на основу којих је израђен План генералне регулације насељеног места Руменка.

Одлуком о изменама и допунама Плана обухваћена су три локалитета у западном, северозападном и средишњем делу грађевинског подручја Плана у Катастарској општини Руменка, и то: локалитет 1, површине 25,70 ha, локалитет 2, површине 24,86 ha и локалитет 3, површине 1,05 ha, односно укупне површине од 51,61 ha.

Одлуком о изменама и допунама Плана обухваћени су делови прве просторне целине, односно део грађевинског подручја јужно од Канала Дунав–Тиса–Дунав Савино Село – Нови Сад, претежно намењеног породичном становању.

На локалитетима који су обухваћени овом одлуком о изменама и допунама Плана реализовани су породични објекти на парцелама „градског типа“. С обзиром на то да демографска пројекција показује да ће број становника Руменке у планском периоду благо порасти, ови простори представљају просторни капацитет развоја. Бесправна изградња пореметила је структуру парцелације, па је неопходно преиспитати планске параметре за изградњу породичног становања на овим локалитетима.

Циљ израде и доношења одлуке о изменама и допунама Плана је преиспитивање постојећих и утврђивање нових урбанистичких параметара, у односу на исказане потребе и расположиве капацитете простора, у складу са постојећим стањем на обухваћеним локалитетима.

За израду одлуке о изменама и допунама Плана, посебне услове доставили су: Завод за заштиту споменика културе Града Новог Сада; Јавно комунално предузеће „Информатика“ Нови Сад; Јавно предузеће „Емисиона техника и везе“ Београд; Јавно предузеће „Пошта Србије“ Београд; Предузеће за телекомуникације „Телеком Србија“ акционарско друштво Београд; Министарство унутрашњих послова, Сектор за ванредне ситуације, Управа за ванредне ситуације у Новом Саду; Министарство одбране, Сектор за материјалне ресурсе; Управа за инфраструктуру; Јавно комунално предузеће „Чистоћа“ Нови Сад; Јавно комунално предузеће „Градско зеленило“ Нови Сад; Јавно комунално предузеће „Водовод и канализација“ Нови Сад; Јавно предузеће „Србијагас“ Нови Сад; Акционарско друштво „Електромрежа Србије“ Београд; „Нови Сад – Гас“ доо Нови Сад, Јавно водопривредно предузеће "Воде Војводине" Нови Сад и Покрајински завод за заштиту природе.

В.Д. НАЧЕЛНИКА
Јован Михајловић

На основу члана 27. став 2. тачка 4. Правилника о садржини, начину и поступку израде докумената просторног и урбанистичког планирања („Службени гласник РС”, број 32/19),

ИЗЈАВЉУЈЕМ ДА ЈЕ НАЦРТ ОДЛУКЕ О ИЗМЕНАМА И ДОПУНАМА ПЛАНА ГЕНЕРАЛНЕ РЕГУЛАЦИЈЕ НАСЕЉЕНОГ МЕСТА РУМЕНКА (локалитети у западном и северозападном делу грађевинског подручја):

- ПРИПРЕМЉЕН У СКЛАДУ СА ЗАКОНОМ О ПЛАНИРАЊУ И ИЗГРАДЊИ И ПРОПИСИМА ДОНЕТИМ НА ОСНОВУ ОВОГ ЗАКОНА, КАО И ДА ЈЕ
- ПРИПРЕМЉЕН И УСКЛАЂЕН СА ИЗВЕШТАЈЕМ О ОБАВЉЕНОМ ЈАВНОМ УВИДУ.

ОДГОВОРНИ УРБАНИСТА

ИНЖЕЊЕРСКА КОМОРА СРБИЈЕ
Татјана Д. Бурсаћ
дипл. инж. арх.
200 0150 03
ОДГОВОРНИ УРБАНИСТА

У Новом Саду, 3.09.2024. године

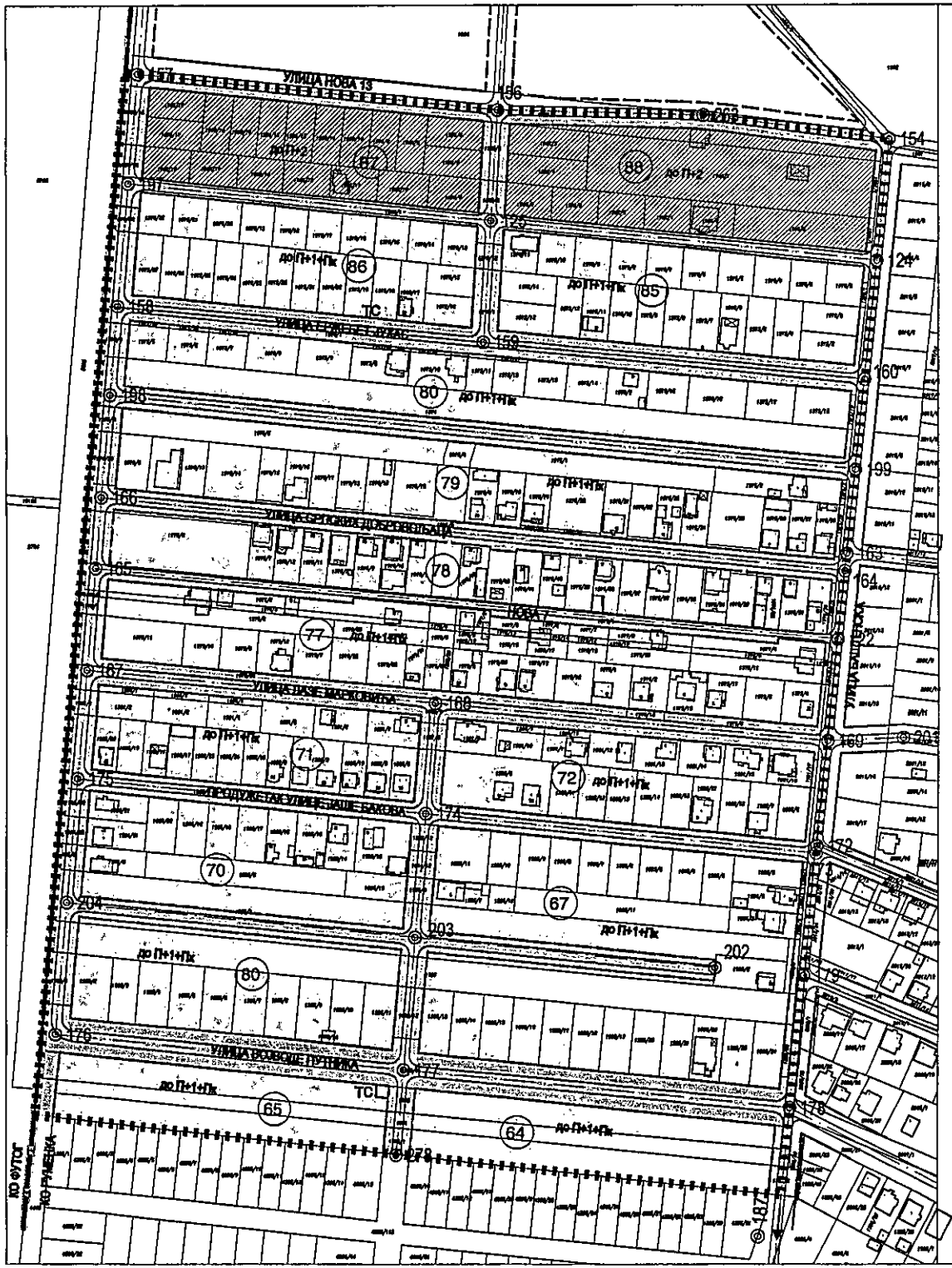

ИЗМЕНЕ И ДОПУНЕ ПЛАНА ГЕНЕРАЛНЕ РЕГУЛАЦИЈЕ НАСЕЉЕНОГ МЕСТА РУМЕНКА
(ЛОКАЛИТЕТИ У ЗАПАДНОМ И СЕВЕРОЗАПАДНОМ ДЕЛУ ГРАЂЕВИНСКОГ ПОДРУЧЈА)

ПЛАН НАМЕНЕ ЗЕМЉИШТА-ЛОКАЛИТЕТ 1

НАМЕНА ПОВРШИНА

- ПОРОДИЧНО СТАНОВАЊЕ до П+1+Пк
- СТАНОВАЊЕ СА ПОСЛОВАЊЕМ (до П+1+Пк за становање, до П+2 за пословање)
- ТС — ТРАНСФОРМАТОРСКА СТАНИЦА
- САОБРАЋАЈНЕ ПОВРШИНЕ

(77) — БРОЈ БЛОКА

- РЕГУЛАЦИОНА ЛИНИЈА ПО ПОСТОЈЕЋОЈ ГРАНИЦИ ПАРЦЕЛЕ
- ПЛАНИРАНА РЕГУЛАЦИОНА ЛИНИЈА
- ГРАНИЦА ИЗМЕНА И ДОПУНА ПЛАНСКОГ ПОДРУЧЈА
- ГРАНИЦА ГРАЂЕВИНСКОГ ПОДРУЧЈА
- ГРАНИЦА КАТАСТАРСКИХ ОПШТИНА

КООРДИНАТЕ ОСОВИНСКИХ ТАЧАКА

Број	Y	X
122	7400971.88	5017020.54
124	7400993.73	5017236.78
125	7400776.44	5017259.79
154	7401000.75	5017306.33
154	7401000.75	5017306.33
156	7400780.30	5017322.92
157	7400577.09	5017343.35
158	7400565.93	5017210.80
159	7400772.17	5017190.07
160	7400986.83	5017168.49
163	7400976.85	5017069.86
164	7400975.85	5017059.91
165	7400553.37	5017061.72
166	7400556.77	5017102.04
167	7400548.43	5017003.07
168	7400745.04	5016984.05
169	7400966.03	5016962.67
172	7400959.99	5016903.06
173	7400959.58	5016898.86
174	7400739.76	5016921.37
175	7400543.25	5016941.49
176	7400530.94	5016795.40
177	7400727.48	5016775.65
178	7400944.92	5016753.80
179	7400952.54	5016829.29
187	7400935.98	5016657.20
197	7400571.88	5017281.45
198	7400561.65	5017160.02
199	7400981.68	5017117.58
201	7401008.69	5016964.45
202	7400902.68	5016833.72
203	7400733.82	5016850.92
204	7400537.30	5016870.93
263	7400896.12	5017319.79
278	7400723.38	5016726.96

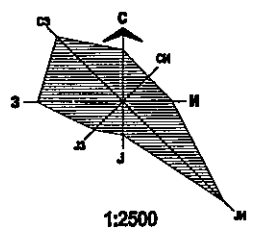

1:2500

ПРЕДСЕДНИК СКУПШТИНЕ ГРАДА НОВОГ САДА
ДИНА ВУЧИНИЋ

Јавно предузеће **"УРБАНИЗАМ"** Завод за урбанизам
Нови Сад, Булевар цара Лазара 3/III

НАЗИВ ПЛАНА	ИЗМЕНЕ И ДОПУНЕ ПЛАНА ГЕНЕРАЛНЕ РЕГУЛАЦИЈЕ НАСЕЉЕНОГ МЕСТА РУМЕНКА (ЛОКАЛИТЕТИ У ЗАПАДНОМ И СЕВЕРОЗАПАДНОМ ДЕЛУ ГРАЂЕВИНСКОГ ПОДРУЧЈА)				
ОДГОВОРНИ УРБАНИСТА	Т. БУРСАЋ, дипл. инж. арх.		НАЗИВ КАРТЕ	ПЛАН НАМЕНЕ ЗЕМЉИШТА - ЛОКАЛИТЕТ 1	
ОБРАЂИВАЧ	Т. БУРСАЋ, дипл. инж. арх. И.СОКВАТ,грађ.техн.		НАРУЧИЛАЦ ИЗРАДЕ	ГРАД НОВИ САД	
ПОМОЋНИК ДИРЕКТОРА	С.КАЦЕНБЕРГЕР, дипл.инж.арх.		БРОЈ ЗАДАТКА:	ДАТУМ:	РАЗМЕРА:
ДИРЕКТОР	Д.МИЛАДИНОВИЋ, дипл.инж.арх.		1.3.3/21	09. 2024.	1:2500

БРОЈ: **2.1**

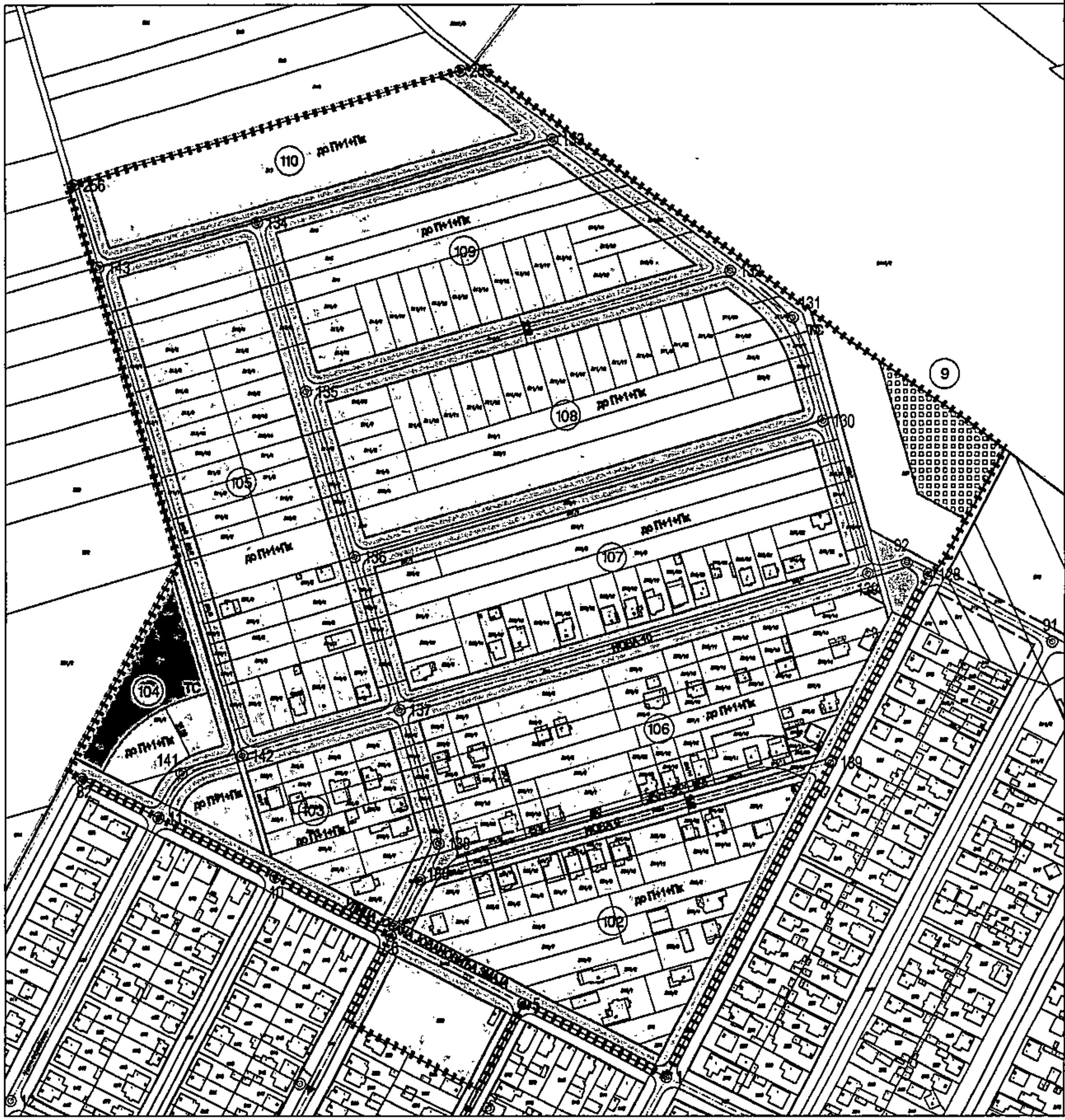

ИЗМЕНЕ И ДОПУНЕ ПЛАНА ГЕНЕРАЛНЕ РЕГУЛАЦИЈЕ НАСЕЉЕНОГ МЕСТА РУМЕНКА

(ЛОКАЛИТЕТИ У ЗАПАДНОМ И СЕВЕРОЗАПАДНОМ ДЕЛУ ГРАЂЕВИНСКОГ ПОДРУЧЈА)

ПЛАН НАМЕНЕ ЗЕМЉИШТА-ЛОКАЛИТЕТ 2

КООРДИНАТЕ ОСОВИНСКИХ ТАЧАКА

Број	Y	X
1	7401470.38	5017877.21
4	7401211.96	5017598.42
5	7401379.01	5017924.08
6	7401294.21	5017967.57
7	7401200.65	5017785.17
10	7401220.35	5018005.45
11	7401145.62	5018043.79
12	7401052.06	5017861.38
82	7401096.68	5018068.89
91	7401715.61	5018157.31
92	7401623.12	5018208.40
128	7401636.95	5018200.76
129	7401598.13	5018201.07
130	7401569.48	5018300.00
131	7401550.23	5018366.47
132	7401510.37	5018396.76
133	7401397.10	5018482.82
134	7401208.46	5018428.58
135	7401240.18	5018319.08
136	7401271.06	5018212.44
137	7401299.71	5018113.51
138	7401324.73	5018027.09
141	7401160.42	5018072.63
142	7401198.96	5018083.94
143	7401107.56	5018399.57
188	7401312.87	5018003.97
189	7401574.42	5018079.30
255	7401338.75	5018527.16
256	7401091.81	5018453.96

НАМЕНА ПОВРШИНА

- ПОРОДИЧНО СТАНОВАЊЕ до П+1+Пк
- СПОРТСКИ ПАРК
- ЗАШТИТНО ЗЕЛЕНИЛО
- ТС ТРАНСФОРМАТОРСКА СТАНИЦА
- САОБРАЋАЈНЕ ПОВРШИНЕ

(107) БРОЈ БЛОКА

- РЕГУЛАЦИОНА ЛИНИЈА ПО ПОСТОЈЕЋОЈ ГРАНИЦИ ПАРЦЕЛЕ
- ПЛАНИРАНА РЕГУЛАЦИОНА ЛИНИЈА
- ПЛАНИРАНА ГРАНИЦА ПАРЦЕЛЕ

- ГРАНИЦА ИЗМЕНА И ДОПУНА ПЛАНСКОГ ПОДРУЧЈА
- ГРАНИЦА ГРАЂЕВИНСКОГ ПОДРУЧЈА

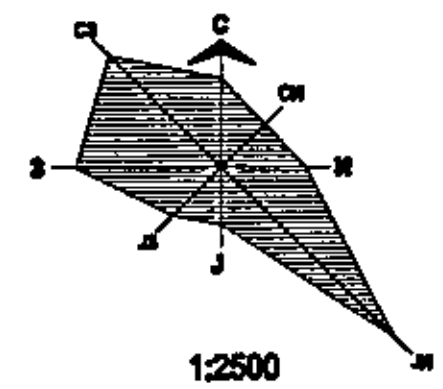

1:2500

ПРЕДСЕДНИК СКУПШТИНЕ ГРАДА НОВОГ САДА
ДИНА ВУЧИНИЋ

Јавно предузеће "УРБАНИЗАМ" Завод за урбанизам
Нови Сад, Булевар цара Лазара 3/III

НАЗИВ ПЛАНА	ИЗМЕНЕ И ДОПУНЕ ПЛАНА ГЕНЕРАЛНЕ РЕГУЛАЦИЈЕ НАСЕЉЕНОГ МЕСТА РУМЕНКА (ЛОКАЛИТЕТИ У ЗАПАДНОМ И СЕВЕРОЗАПАДНОМ ДЕЛУ ГРАЂЕВИНСКОГ ПОДРУЧЈА)					
ОДГОВОРНИ УРБАНИСТА	Т. БУРСАЋ, дипл.инж.арх.		НАЗИВ КАРТЕ	ПЛАН НАМЕНЕ ЗЕМЉИШТА -ЛОКАЛИТЕТ 2		
ОБРАЂИВАЧ	Т. БУРСАЋ, дипл.инж.арх. И. ОКВАТ, грађ.техн.		НАРУЧИЛАЦ ИЗРАДЕ	ГРАД НОВИ САД		
ПОМОЋНИК ДИРЕКТОРА	С.ХАЦЕНБЕРГЕР, дипл.инж.арх.		БРОЈ ЗАДАТКА: 1.3.3/21	ДАТУМ: 09. 2024.	РАЗМЕРА: 1:2500	БРОЈ: 2.2
ДИРЕКТОР	Д.МИЛАДИНОВИЋ, дипл.инж.арх.					

ИЗМЕНЕ И ДОПУНЕ ПЛАНА ГЕНЕРАЛНЕ РЕГУЛАЦИЈЕ НАСЕЉЕНОГ МЕСТА РУМЕНКА
(ЛОКАЛИТЕТИ У ЗАПАДНОМ И СЕВЕРОЗАПАДНОМ ДЕЛУ ГРАЂЕВИНСКОГ ПОДРУЧЈА)

ПЛАН НАМЕНЕ ЗЕМЉИШТА-ЛОКАЛИТЕТ 3

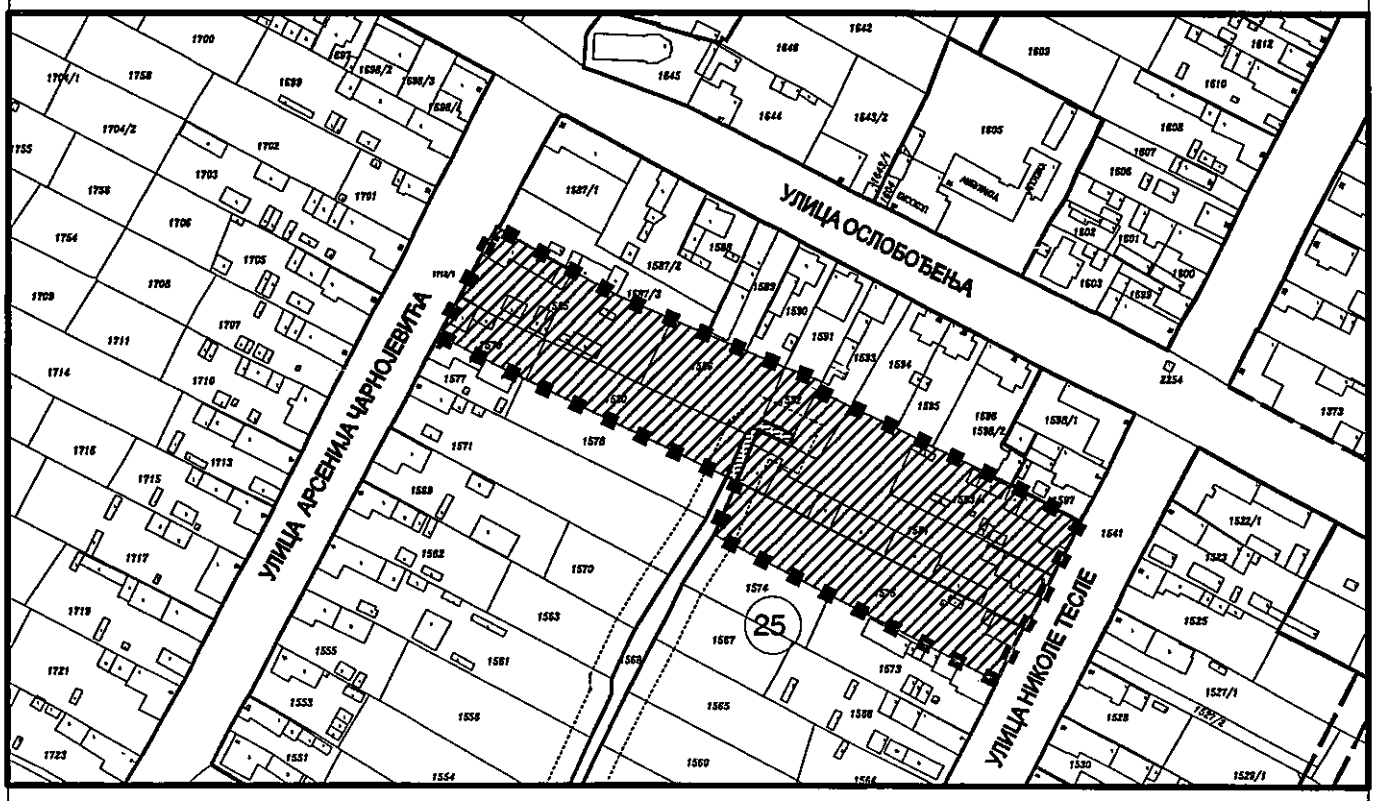

НАМЕНА ПОВРШИНА

СТАНОВАЊЕ СА ПОСЛОВАЊЕМ
(до П+1+Пк за становање, до П+2 за пословање

ОТВОРЕНИ КАНАЛ - заштита 7 m

25 БРОЈ БЛОКА

РЕГУЛАЦИОНА ЛИНИЈА ПО ПОСТОЈЕЋОЈ ГРАНИЦИ ПАРЦЕЛЕ

ГРАНИЦА ИЗМЕНА И ДОПУНА ПЛАНСКОГ ПОДРУЧЈА

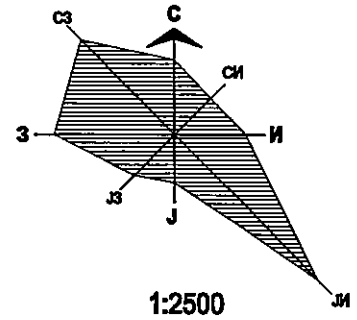

1:2500

ПРЕДСЕДНИК СКУПШТИНЕ ГРАДА НОВОГ САДА
ДИНА ВУЧИНИЋ

Јавно предузеће **"УРБАНИЗАМ"** Завод за урбанизам
Нови Сад, Булевар цара Лазара 3/III

НАЗИВ ПЛАНА	ИЗМЕНЕ И ДОПУНЕ ПЛАНА ГЕНЕРАЛНЕ РЕГУЛАЦИЈЕ НАСЕЉЕНОГ МЕСТА РУМЕНКА (ЛОКАЛИТЕТИ У ЗАПАДНОМ И СЕВЕРОЗАПАДНОМ ДЕЛУ ГРАЂЕВИНСКОГ ПОДРУЧЈА)					
ОДГОВОРНИ УРБАНИСТА	Т. БУРСАЋ, дипл. инж. арх.		НАЗИВ КАРТЕ	ПЛАН НАМЕНЕ ЗЕМЉИШТА -ЛОКАЛИТЕТ 3		
ОБРАЂИВАЧ	Т. БУРСАЋ, дипл.инж.арх. И. ОЖВАТ, грађ.техн.		НАРУЧИЛАЦ ИЗРАДЕ	ГРАД НОВИ САД		
ПОМОЋНИК ДИРЕКТОРА	С.КАЦЕНБЕРГЕР, дипл.инж.арх.		БРОЈ ЗАДАТКА: 1.3.3/21	ДАТУМ: 09. 2024.	РАЗМЕРА: 1:2500	БРОЈ: 2.3
ДИРЕКТОР	Д.МИЛАДИНОВИЋ, дипл.инж.арх.					

РЕПУБЛИКА СРБИЈА
АУТОНОМНА ПОКРАЈИНА ВОЈВОДИНА
ГРАД НОВИ САД
СКУПШТИНА ГРАДА НОВОГ САДА
КОМИСИЈА ЗА ПЛАНОВЕ
Број: V-35-612/23
Дана: 27.07.2023. године
НОВИ САД

И З В Е Ш Т А Ј
О ИЗВРШЕНОЈ СТРУЧНОЈ КОНТРОЛИ НАЦРТА ОДЛУКЕ О ИЗМЕНАМА И ДОПУНАМА ПЛАНА ГЕНЕРАЛНЕ РЕГУЛАЦИЈЕ НАСЕЉЕНОГ МЕСТА РУМЕНКА (ЛОКАЛИТЕТИ У ЗАПАДНОМ И СЕВЕРОЗАПАДНОМ ДЕЛУ ГРАЂЕВИНСКОГ ПОДРУЧЈА) ПРЕ ИЗЛАГАЊА НА ЈАВНИ УВИД

Стручна контрола Нацрта одлуке о изменама и допунама Плана генералне регулације насељеног места Руменка (локалитети у западном и северозападном делу грађевинског подручја), обављена је на 45. седници Комисије за планове која је одржана дана 27.07.2023. године у згради ЈП "Урбанизам" Завод за урбанизам Нови Сад, у свечаној сали "Милош Савић" на трећем спрату са почетком у 9,00 часова.

45. седници присуствовали су: Радоња Дабетић, председник Комисије, Зоран Вукадиновић, заменик председника Комисије, Радосав Шћепановић, Васо Кресовић, Иван Бракочевић, Милан Ковачевић, чланови Комисије и Нада Милић, секретар и члан Комисије за планове.

Седници су присуствовали и представници ЈП "Урбанизам" Завод за урбанизам Нови Сад, Градске управе за грађевинско земљиште и инвестиције, Градске управе за заштиту животне средине и Градске управе за урбанизам и грађевинске послове.

Након уводног образложења одговорног урбанисте из ЈП "Урбанизам" Завод за урбанизам Нови Сад, као обрађивача плана, Комисија је констатовала следеће:

Да је Одлука о изради измена и допуна Плана генералне регулације насељеног места Руменка (локалитети у западном и северозападном делу грађевинског подручја), усвојена на XXXVII седници Скупштине Града Новог Сада од 10. фебруара 2023. године ("Службени лист Града Новог Сада" број 5/23) са Решењем о неприступању изради стратешке процене утицаја одлуке о изменама и допунама Плана генералне регулације насељеног места Руменка на животну средину.

Концептуални оквир измена и допуна Плана генералне регулације насељеног места Руменка (локалитети у западном и северозападном делу грађевинског подручја) био је на раном јавном увиду у периоду од 15. марта 2023. године до 29. марта 2023. године.

Нацрт одлуке о изменама и допунама Плана генералне регулације насељеног места Руменка (локалитети у западном и северозападном делу грађевинског подручја) израдило је Јавно предузеће "Урбанизам" Завод за урбанизам Нови Сад.

На 45. седници одржаној 27.07.2023. године Комисија за планове разматрала је Нацрт одлуке о изменама и допунама Плана генералне регулације насељеног места Руменка (локалитети у западном и северозападном делу грађевинског подручја) и том приликом констатовала да је текст за Нацрт одлуке припремљен у складу са Законом о планирању и изградњи ("Службени гласник Републике Србије", бр. 72/09, 81/09-исправка, 64/10 - УС, 24/11, 121/12, 42/13-УС, 50/13-УС, 98/13-УС, 132/14, 145/14, 83/18, 31/19 и 37/19- др.Закон, 09/20 и 52/21) уз потребне мање корекције.

Комисија за планове сматра да је потребно текст Нацрта одлуке допунити у члану 3 тако да се наведу и сви графички прилози за локалитет број 3. Такође и текст образложења потребно је кориговати и допунити са описом трећег локалитета.

Након корекција и усаглашавања са ставовима Градске управе за прописе, Нацрт одлуке о изменама и допунама Плана генералне регулације насељеног места Руменка (локалитети у западном и северозападном делу грађевинског подручја) може се упутити у даљи поступак доношења плана, у складу са чланом 50. Закона о планирању и изградњи ("Службени гласник Републике Србије", бр. 72/09, 81/09-исправка, 64/10 - УС, 24/11, 121/12, 42/13-УС, 50/13-УС, 98/13-УС, 132/14, 145/14, 83/18, 31/19, 37/19-др.Закон, 09/20 и 52/21).

Овај Извештај је саставни део Записника са 45. седнице Комисије за планове од 27.07.2023. године.

Извештај доставити:
1. ЈП "Урбанизам" Завод за урбанизам Нови Сад
2. Градској управи за грађевинско земљиште и инвестиције
3. Градској управи за урбанизам и грађевинске послове
4.Члану Градског већа за управу, прописе и урбанизам
5.Архиви

Секретар Комисије

Нада Милић, дипл.инж.арх.-мастер

Председник Комисије

Радоња Дабетић, дипл.инж.арх.

ВД Начелника
Градске управе за урбанизам и грађевинске послове

Дејан Михајловић

РЕПУБЛИКА СРБИЈА
АУТОНОМНА ПОКРАЈИНА ВОЈВОДИНА
ГРАД НОВИ САД
ГРАДСКА УПРАВА ЗА ПРОПИСЕ
Број: XVI-012-01/2024-207
22. април 2024. године
НОВИ САД

ГРАДОНАЧЕЛНИК
ГРАДА НОВОГ САДА

ПРЕДМЕТ: Мишљење на текст припремљен за нацрт одлуке о изменама и допунама Плана генералне регулације насељеног места Руменка (локалитети у западном и северозападном делу грађевинског подручја)

У Градској управи за прописе размотрен је текст припремљен за нацрт одлуке о изменама и допунама Плана генералне регулације насељеног места Руменка (локалитети у западном и северозападном делу грађевинског подручја).

Градска управа нема примедбе на припремљени текст нацрта одлуке о изменама и допунама плана генералне регулације.

ВД ЗАМЕНИКА НАЧЕЛНИЦЕ
Ивана Тепић Искрин

РЕПУБЛИКА СРБИЈА
АУТОНОМНА ПОКРАЈИНА ВОЈВОДИНА
ГРАД НОВИ САД
СКУПШТИНА ГРАДА НОВОГ САДА
КОМИСИЈА ЗА ПЛАНОВЕ
Број: V-35-612/23
Дана: 26.01.2024. године
НОВИ САД

И З В Е Ш Т А Ј
О ОБАВЉЕНОМ ЈАВНОМ УВИДУ У НАЦРТ ОДЛУКЕ О ИЗМЕНАМА И ДОПУНАМА ПЛАНА ГЕНЕРАЛНЕ РЕГУЛАЦИЈЕ НАСЕЉЕНОГ МЕСТА РУМЕНКА (ЛОКАЛИТЕТИ У ЗАПАДНОМ И СЕВЕРОЗАПАДНОМ ДЕЛУ ГРАЂЕВИНСКОГ ПОДРУЧЈА)

Комисија за планове Скупштине Града Новог Сада, на 73. (јавној) седници која је одржана дана 26.01.2024. године у згради Скупштине Града Новог Сада, Улица Жарка Зрењанина број 2, у плавој сали на I спрату, са почетком у 9,00 часова, разматрала је Извештај обрађивача плана о спроведеном јавном увиду у Нацрт одлуке о изменама и допунама Плана генералне регулације насељеног места Руменка (локалитети у западном и северозападном делу грађевинског подручја).

73. (јавној) седници присуствовали су: Радоња Дабетић, председник Комисије, Зоран Вукадиновић, заменик председника Комисије, Васо Кресовић, члан Комисије и Нада Милић, секретар и члан Комисије за планове.

Одлука о изради измена и допуна Плана генералне регулације насељеног места Руменка (локалитети у западном и северозападном делу грађевинског подручја), усвојена је на XXXVII седници Скупштине Града Новог Сада од 10. фебруара 2023. године ("Службени лист Града Новог Сада" број 5/23) са Решењем о неприступању изради стратешке процене утицаја одлуке о изменама и допунама Плана генералне регулације насељеног места Руменка на животну средину.

Концептуални оквир измена и допуна Плана генералне регулације насељеног места Руменка (локалитети у западном и северозападном делу грађевинског подручја) био је на раном јавном увиду у периоду од 15. марта 2023. године до 29. марта 2023. године.

Нацрт одлуке о изменама и допунама Плана генералне регулације насељеног места Руменка (локалитети у западном и северозападном делу грађевинског подручја) израдило је Јавно предузеће "Урбанизам" Завод за урбанизам Нови Сад.

На 45. седници одржаној 27.07.2023. године Комисија за планове разматрала је Нацрт одлуке о изменама и допунама Плана генералне регулације насељеног места Руменка (локалитети у западном и северозападном делу грађевинског подручја) и том приликом констатовала да је текст за Нацрт одлуке припремљен у складу са Законом о планирању и изградњи ("Службени гласник Републике Србије", бр. 72/09, 81/09-исправка, 64/10 - УС, 24/11, 121/12, 42/13-УС, 50/13-УС, 98/13-УС, 132/14, 145/14, 83/18, 31/19 и 37/19- др.Закон, 09/20 и 52/21) уз потребне мање корекције.

Комисија за планове је том приликом констатовала да је потребно текст Нацрта одлуке допунити у члану 3 тако да се наведу и сви графички прилози за локалитет број 3. Такође и текст образложења потребно је кориговати и допунити са описом трећег локалитета.

Нацрт одлуке о изменама и допунама Плана генералне регулације насељеног места Руменка (локалитети у западном и северозападном делу грађевинског подручја) изложен је на јавни увид у периоду од 6. децембра 2023. године до 4. јануара 2024. године (чије је оглашавање објављено у листу "Дневник" од 6. децембра 2023. године).

Након спроведеног јавног увида, Комисија за планове је на 73. (јавној) седници, одржаној 26.01. 2024. године, (чије оглашавање је објављено у дневном листу „Дневник" дана 24.01.2024. године) разматрала Извештај обрађивача плана о спроведеном јавном увиду у Нацрт одлуке о изменама и допунама Плана генералне регулације насељеног места Руменка (локалитети у западном и северозападном делу грађевинског подручја).

У затвореном делу седнице, Комисија је констатовала да у току јавног увида није достављена ни једна примедба на Нацрт одлуке а да су, су у току јавног увида, достављена два мишљења на Нацрт одлуке о изменама и допунама Плана генералне регулације насељеног места Руменка (локалитети у западном и северозападном делу грађевинског подручја), и то од старне Покрајинског завода за заштиту природе број 03020-3889/2 и Министарства унутрашњих послова број 217-28-1856/23. Ван рока достављено је једно Мишљење од стране Завода за заштиту споменика културе града Новог Сада број 193/8-2021 од 19.01.2024. године.

Комисија за планове прихвата мишљења.

Комисија за планове прихвата сугестију обрађивача наведену у Извештају обрађивача о спроведеном јавном увиду у Нацрт одлуке у делу „напомена" и констатује да је у делу текста Плана који се односи на "Правила уређења и грађења за део грађевинског подручја – просторна целина 1", за намену "породично становање" изостављен услов толеранције од 10% на параметре за формирање парцеле двојних објеката, исто би требало додати.

Сходно члану 50. Закона о планирању и изградњи, Извештај се доставља обрађивачу плана на надлежно поступање.

Након поступања по овом Извештају, обрађивач плана ће плански документ доставити надлежном органу градске управе ради упућивања у процедуру доношења.

Овај Извештај је саставни део Записника са 73. седнице Комисије за планове од 26.01.2024. године.

ПРЕДСЕДНИК КОМИСИЈЕ

Радоња Дабетић, дипл.инж.арх.

ЧЛАНОВИ КОМИСИЈЕ:

1. Зоран Вукадиновић, дипл.инж.саобр._____
2. Васо Кресовић, дипл.инж.арх. _____
3. Нада Милић, дипл.инж.арх.-мастер_____

ВД Начелника

Градске управе за урбанизам и грађевинске послове

_____

Дејан Михајловић

ЈП "УРБАНИЗАМ"
ЗАВОД ЗА УРБАНИЗАМ
ЈАВНО ПРЕДУЗЕЋЕ "УРБАНИЗАМ" ЗАВОД ЗА УРБАНИЗАМ НОВИ САД, БУЛЕВАР ЦАРА ЛАЗАРА 3/III
Телефон: +381 21 48-02-199, факс: +381 21 455-395 E-mail: office@nsurbanizam.rs www.nsurbanizam.rs

Број:
Дана: 17.01.2024. године

ИЗВЕШТАЈ
о спроведеном јавном увиду
у Нацрт одлуке о изменама и допунама Плана генералне регулације насељеног места Руменка
(локалитети у западном и северозападном делу грађевинског подручја)

Градоначелник Града Новог Сада донео је дана 23.11.2023. године закључак број: 35-612/2023-II, да се утврђује Нацрт одлуке о изменама и допунама Плана генералне регулације насељеног места Руменка (локалитети у западном и северозападном делу грађевинског подручја) и излаже на јавни увид у трајању од 30 дана, и то од 6. децембра 2023. године до 4. јануара 2024. године, сваког радног дана, у холу зграде ЈП „Урбанизам", Завод за урбанизам Нови Сад, Булевар цара Лазара 3, у времену од 9,00 до 14,00 часова, као и у просторијама Месне заједнице „Руменка", Руменка, Војвођанска улица број 19.

У остављеном року за достављање примедби, предлога и сугестија, није било примедби.

НАПОМЕНА:

У току јавног увида достављена су два мишљења на План, Покрајинског завода за заштиту природе број 03020-3889/2 и Министарства унутрашњих послова број 217-28-1856/23, у којима нема захтева за корекцијом.

С обзиром да је у делу текста Плана који се односи на "Правила уређења и грађења за део грађевинског подручја – просторна целина 1", за намену "породично становање" изостављен услов толеранције од 10% на параметре за формирање парцеле двојних објеката, исто би требало додати.

Извештај припремила:
Руководилац израдом плана:
Татијана Бурсаћ,дипл.инж.арх.

ДИРЕКТОР:
Душан Миладинов, дипл. инж. арх.

РЕПУБЛИКА СРБИЈА
АУТОНОМНА ПОКРАЈИНА ВОЈВОДИНА
ГРАД НОВИ САД
СКУПШТИНА ГРАДА НОВОГ САДА
КОМИСИЈА ЗА ПЛАНОВЕ
Број: V-35-612/23
Дана: 21.03.2024. године
НОВИ САД

И З В Е Ш Т А Ј
О ИЗВРШЕНОЈ СТРУЧНОЈ КОНТРОЛИ НАЦРТА ОДЛУКЕ О ИЗМЕНАМА И ДОПУНАМА ПЛАНА ГЕНЕРАЛНЕ РЕГУЛАЦИЈЕ НАСЕЉЕНОГ МЕСТА РУМЕНКА (ЛОКАЛИТЕТИ У ЗАПАДНОМ И СЕВЕРОЗАПАДНОМ ДЕЛУ ГРАЂЕВИНСКОГ ПОДРУЧЈА) ПРЕ ИЗЛАГАЊА НА ПОНОВНИ ЈАВНИ УВИД

Стручна контрола Нацрта одлуке о изменама и допунама Плана генералне регулације насељеног места Руменка (локалитети у западном и северозападном делу грађевинског подручја) пре излагања на поновни јавни увид, обављена је на 82. седници Комисије за планове која је одржана дана 21.03.2024. године у згради ЈП "Урбанизам" Завод за урбанизам Нови Сад, у свечаној сали "Милош Савић" на трећем спрату са почетком у 9,00 часова.

82. седници присуствовали су: Радоња Дабетић, председник Комисије, Васо Кресовић, Иван Бракочевић, Милан Ковачевић, чланови Комисије и Нада Милић, секретар и члан Комисије.

Седници су присуствовали и представници ЈП "Урбанизам" Завод за урбанизам Нови Сад, Градске управе за грађевинско земљиште и инвестиције и Градске управе за урбанизам и грађевинске послове.

Након уводног образложења одговорног урбанисте из ЈП "Урбанизам" Завод за урбанизам Нови Сад, као обрађивача плана, Комисија је констатовала следеће:

Да је Одлука о изради измена и допуна Плана генералне регулације насељеног места Руменка (локалитети у западном и северозападном делу грађевинског подручја), усвојена на XXXVII седници Скупштине Града Новог Сада од 10. фебруара 2023. године ("Службени лист Града Новог Сада" број 5/23) са Решењем о неприступању изради стратешке процене утицаја одлуке о изменама и допунама Плана генералне регулације насељеног места Руменка на животну средину.

Концептуални оквир измена и допуна Плана генералне регулације насељеног места Руменка (локалитети у западном и северозападном делу грађевинског подручја) био је на раном јавном увиду у периоду од 15. марта 2023. године до 29. марта 2023. године.

Нацрт одлуке о изменама и допунама Плана генералне регулације насељеног места Руменка (локалитети у западном и северозападном делу грађевинског подручја) израдило је Јавно предузеће "Урбанизам" Завод за урбанизам Нови Сад.

На 45. седници одржаној 27.07.2023. године Комисија за планове разматрала је Нацрт одлуке о изменама и допунама Плана генералне регулације насељеног места Руменка (локалитети у западном и северозападном делу грађевинског подручја) и том приликом констатовала да је текст за Нацрт одлуке припремљен у складу са Законом о планирању и изградњи ("Службени гласник Републике Србије", бр. 72/09, 81/09-исправка, 64/10 - УС, 24/11, 121/12, 42/13-УС, 50/13-УС, 98/13-УС, 132/14, 145/14, 83/18, 31/19 и 37/19- др. Закон, 09/20 и 52/21) уз потребне мање корекције.

Комисија за планове је том приликом констатовала да је потребно текст Нацрта одлуке допунити у члану 3 тако да се наведу и сви графички прилози за локалитет број 3. Такође је констатована и потреба да је текст образложења потребно кориговати и допунити са описом трећег локалитета.

Нацрт одлуке о изменама и допунама Плана генералне регулације насељеног места Руменка (локалитети у западном и северозападном делу грађевинског подручја) изложен је на јавни увид у периоду од 6. децембра 2023. године до 4. јануара 2024. године (чије је оглашавање објављено у листу "Дневник" од 6. децембра 2023. године).

Након спроведеног јавног увида, Комисија за планове је на 73. (јавној) седници, одржаној 26.01. 2024. године, (чије оглашавање је објављено у дневном листу „Дневник“ дана 24.01.2024. године) разматрала Извештај обрађивача плана о спроведеном јавном увиду у Нацрт одлуке о изменама и допунама Плана генералне регулације насељеног места Руменка (локалитети у западном и северозападном делу грађевинског подручја).

У затвореном делу седнице, Комисија је констатовала да у току јавног увида није достављена ни једна примедба на Нацрт одлуке а да су у току јавног увида, достављена два мишљења на Нацрт одлуке о изменама и допунама Плана генералне регулације насељеног места Руменка (локалитети у западном и северозападном делу грађевинског подручја) и то од стране Покрајинског завода за заштиту природе број 03020-3889/2 и Министарства унутрашњих послова број 217-28-1856/23. Ван рока достављено је једно Мишљење од стране Завода за заштиту споменика културе града Новог Сада број 193/8-2021 од 19.01.2024. године, након чега је нацрт одлуке упућен у процедуру доношења.

Имајући у виду да је Нацрт одлуке о изменама и допунама Плана генералне регулације насељеног места Руменка (локалитети у западном и северозападном делу грађевинског подручја) враћен на поновну стручну контролу по налогу члана Градског већа за управу, прописе и урбанизам Града Новог Сада, Комисија за планове је разматрала на 82. седници одржаној дана 21.03.2024. године кориговани Нацрт одлуке о изменама и допунама Плана генералне регулације насељеног места Руменка (локалитети у западном и северозападном делу грађевинског подручја). На основу образложења обрађивача утврђено је да је дошло до корекције регулационе линије саобраћајнице на локалитету 1. Том приликом Комисија за планове је закључила да прихвата коригован Нацрт одлуке уз обавезу излагања дела нацрта одлуке на поновни јавни увид. Потребно је графички означити сегмент поновног јавног увида у оквиру локалитета 1.

Након усаглашавања са ставовима Градске управе за прописе, Нацрт одлуке о изменама и допунама Плана генералне регулације насељеног места Руменка (локалитети у западном и северозападном делу грађевинског подручја) може се упутити у даљи поступак доношења плана, у складу са чланом 50. Закона о планирању и изградњи ("Службени гласник Републике Србије", бр. 72/09, 81/09-исправка, 64/10 - УС, 24/11, 121/12, 42/13-УС, 50/13-УС, 98/13-УС, 132/14, 145/14, 83/18, 31/19, 37/19-др.Закон, 09/20, 52/21 и 62/23).

Овај Извештај је саставни део Записника са 82. седнице Комисије за планове од 21.03.2024. године.

Извештај доставити:
1. ЈП "Урбанизам" Завод за урбанизам Нови Сад
2. Градској управи за грађевинско земљиште и инвестиције
3. Градској управи за урбанизам и грађевинске послове
4.Члану Градског већа за управу, прописе и урбанизам.

Секретар Комисије

Нада Милић, дипл.инж.арх.-мастер

Председник Комисије

Радоња Дабетић, дипл.инж.арх.

ВД Начелника
Градске управе за урбанизам и грађевинске послове

Дејан Михајловић

РЕПУБЛИКА СРБИЈА
АУТОНОМНА ПОКРАЈИНА ВОЈВОДИНА
ГРАД НОВИ САД
СКУПШТИНА ГРАДА НОВОГ САДА
КОМИСИЈА ЗА ПЛАНОВЕ
Број: V-35-612/23
Дана: 20.06.2024. године
НОВИ САД

И З В Е Ш Т А Ј
О ОБАВЉЕНОМ ПОНОВНОМ ЈАВНОМ УВИДУ У НАЦРТ ОДЛУКЕ О ИЗМЕНАМА И ДОПУНАМА ПЛАНА ГЕНЕРАЛНЕ РЕГУЛАЦИЈЕ НАСЕЉЕНОГ МЕСТА РУМЕНКА (ЛОКАЛИТЕТИ У ЗАПАДНОМ И СЕВЕРОЗАПАДНОМ ДЕЛУ ГРАЂЕВИНСКОГ ПОДРУЧЈА)

Комисија за планове Скупштине Града Новог Сада, на 96. (јавној) седници која је одржана дана 20.06.2024. године у АМФИТЕАТРУ ЈП „СПОРТСКИ И ПОСЛОВНИ ЦЕНТАР ВОЈВОДИНА“ Нови Сад, Сутјеска број 2, са почетком у 9,00 часова, разматрала је Извештај обрађивача плана о спроведеном поновном јавном увиду у Нацрт одлуке о изменама и допунама Плана генералне регулације насељеног места Руменка (локалитети у западном и северозападном делу грађевинског подручја).

96. седници присуствовали су: Радоња Дабетић, председник Комисије, Радосав Шћепановић, Иван Бракочевић, чланови Комисије и Нада Милић, секретар и члан Комисије за планове.

96. седници су присуствовали и представници ЈП "Урбанизам" Завод за урбанизам Нови Сад, Градске управе за грађевинско земљиште и инвестиције и Градске управе за урбанизам и грађевинске послове.

Након уводног образложења одговорног урбанисте из ЈП "Урбанизам" Завод за урбанизам Нови Сад, као обрађивача плана, Комисија је констатовала следеће:

Да је Одлука о изради измена и допуна Плана генералне регулације насељеног места Руменка (локалитети у западном и северозападном делу грађевинског подручја), усвојена на XXXVII седници Скупштине Града Новог Сада од 10. фебруара 2023. године ("Службени лист Града Новог Сада" број 5/23) са Решењем о неприступању изради стратешке процене утицаја одлуке о изменама и допунама Плана генералне регулације насељеног места Руменка на животну средину.

Концептуални оквир измена и допуна Плана генералне регулације насељеног места Руменка (локалитети у западном и северозападном делу грађевинског подручја) био је на раном јавном увиду у периоду од 15. марта 2023. године до 29. марта 2023. године.

Нацрт одлуке о изменама и допунама Плана генералне регулације насељеног места Руменка (локалитети у западном и северозападном делу грађевинског подручја) израдило је Јавно предузеће "Урбанизам" Завод за урбанизам Нови Сад.

На 45. седници одржаној 27.07.2023. године Комисија за планове разматрала је Нацрт одлуке о изменама и допунама Плана генералне регулације насељеног места Руменка (локалитети у западном и северозападном делу грађевинског подручја) и том приликом констатовала да је текст за Нацрт одлуке припремљен у складу са Законом о планирању и изградњи ("Службени гласник Републике Србије", бр. 72/09, 81/09-исправка, 64/10 - УС, 24/11, 121/12, 42/13-УС, 50/13-УС, 98/13-УС, 132/14, 145/14, 83/18, 31/19 и 37/19- др. Закон, 09/20 и 52/21) уз потребне мање корекције.

Комисија за планове је том приликом констатовала да је потребно текст Нацрта одлуке допунити у члану 3 тако да се наведу и сви графички прилози за локалитет број 3. Такође је констатована и потреба да се текст образложења коригује и допуни са описом трећег локалитета.

Нацрт одлуке о изменама и допунама Плана генералне регулације насељеног места Руменка (локалитети у западном и северозападном делу грађевинског подручја) изложен је на јавни увид у периоду од 6. децембра 2023. године до 4. јануара 2024. године (чије је оглашавање објављено у листу "Дневник" од 6. децембра 2023. године).

Након спроведеног јавног увида, Комисија за планове је на 73. (јавној) седници, одржаној 26.01.2024. године, (чије оглашавање је објављено у дневном листу „Дневник“ дана 24.01.2024. године) разматрала Извештај обрађивача плана о спроведеном јавном увиду у Нацрт одлуке о изменама и допунама Плана генералне регулације насељеног места Руменка (локалитети у западном и северозападном делу грађевинског подручја).

У затвореном делу седнице, Комисија је констатовала да у току јавног увида није достављена ни једна примедба на Нацрт одлуке а да су у току јавног увида, достављена два мишљења на Нацрт одлуке о изменама и допунама Плана генералне регулације насељеног места Руменка (локалитети у западном и северозападном делу грађевинског подручја) и то од стране Покрајинског завода за заштиту природе број 03020-3889/2 и Министарства унутрашњих послова број 217-28-1856/23. Ван рока достављено је једно Мишљење од стране Завода за заштиту споменика културе града Новог Сада број 193/8-2021 од 19.01.2024. године, након чега је нацрт одлуке упућен у процедуру доношења.

Имајући у виду да је Нацрт одлуке о изменама и допунама Плана генералне регулације насељеног места Руменка (локалитети у западном и северозападном делу грађевинског подручја) враћен на поновну стручну контролу по налогу члана Градског већа за управу, прописе и урбанизам Града Новог Сада, Комисија за планове је разматрала на 82. седници одржаној дана 21.03.2024. године кориговани Нацрт одлуке о изменама и допунама Плана генералне регулације насељеног места Руменка (локалитети у западном и северозападном делу грађевинског подручја). На основу образложења обрађивача утврђено је да је дошло до корекције регулационе линије саобраћајнице на локалитету 1. Том приликом Комисија за планове је закључила да прихвата коригован Нацрт одлуке уз обавезу излагања дела нацрта одлуке на поновни јавни увид. Назначено је да је потребно графички означити сегмент поновног јавног увида у оквиру локалитета 1.

Нацрт је изложен на поновни јавни увид у периоду од 15 дана и то од 24.05.2024. године до 07.06.2024. године (чије је оглашавање објављено у листу "Дневник" од 24.05.2024. године).

У току поновног јавног увида нису достављене примедбе, предлози нити сугестије на Нацрт одлуке, а достављена су четири (4) мишљења ималаца јавних овлашћења.

Мишљења су доставили:

1. Завод за заштиту споменика културе Града Новог Сада;
2. АД „ЕЛЕКТРОПРИВРЕДА СРБИЈЕ“;
3. Министарство унутрашњих послова, Сектор за ванредне ситуације, Управа за ванредне ситуације у Новом Саду;
4. Покрајински завод за заштиту природе.

Мишљење број 1:
Завод за заштиту споменика културе Града Новог Сада у Мишљењу број 193/10-2021 од 27.05.2024. године, констатује да су у поступку израде изменама и допунама Плана генералне регулације насељеног места Руменка (локалитети у западном и северозападном делу грађевинског подручја) достављени подаци о условима чувања, одржавања и коришћења културних добара и добара која уживају претходну заштиту у документу број 193/6-2021 од 22.07.2021. године. Уколико су у Нацрту одлуке у текстуалној и графичкој документацији обрађивачи плана унели податке које је Завод издао, стручна конзерваторска служба сматра да нема препрека за наставак процедуре усвајања планског документа.

Комисија за планове прихвата Мишљење.

Мишљење број 2:
АД „ЕЛЕКТРОПРИВРЕДА СРБИЈЕ“ у Мишљењу број 12.01.3521/198-24 од 04.06.2024. године обавештава да нема примедби и сугестија на Нацрт одлуке о изменама и допунама Плана генералне регулације насељеног места Руменка (локалитети у западном и северозападном делу грађевинског подручја).

Комисија за планове прихвата Мишљење.

Мишљење број 3:
Министарство унутрашњих послова, Сектор за ванредне ситуације, Управа за ванредне ситуације у Новом Саду, у Мишљењу број 07.21.1. број 217-28-837/24 од 28.05.2024. године, констатује да текст плана, поред услова прописаних посебним законом који уређује област градње и уређења простора, у погледу Мера заштите од пожара и експлозија, треба да садржи: изворишта снабдевања водом и капацитет градске водоводне мреже који обезбеђују довољне количине воде за гашење пожара, приступне путеве и пролазе за ватрогасна возила до објекта, безбедносне појасеве између објеката којима се спречава ширење пожара и експлозија, сигурносне удаљености између објеката или њихово пожарно одвајање и могућности евакуације и спасавања људи. Такође, подносилац наводи законску и другу регулативу која се тиче мера заштите од пожара и експлозија и образлаже процедуру везану за мере заштите приликом издавања локацијских услова.

Комисија за планове прихвата Мишљење уз образложење обрађивача наведено у Извештају о спроведеном поновном јавном увиду.

Мишљење број 4:
Покрајински завод за заштиту природе у Мишљењу број 03 020-1680/2 од 06.06.2024. године, констатује да су мере из услова заштите природе интегрисани унутар нацрта планског документа, те да је Завод сагласан да предметни Нацрт плана буде прихваћен као финална верзија планског документа.

Комисија за планове прихвата Мишљење

Сходно члану 50. Закона о планирању и изградњи, Извештај се доставља обрађивачу плана на надлежно поступање.

Након поступања по овом Извештају, обрађивач плана ће плански документ доставити надлежном органу градске управе ради упућивања у процедуру доношења.

Саставни део овог Извештаја представља Извештај обрађивача о спроведеном поновном јавном увиду у Нацрт одлуке о изменама и допунама Плана генералне регулације насељеног места Руменка (локалитети у западном и северозападном делу грађевинског подручја).

Овај Извештај је саставни део Записника са 96. седнице Комисије за планове од 20.06.2024. године.

ПРЕДСЕДНИК КОМИСИЈЕ

Радоња Дабетић, дипл.инж.арх

ЧЛАНОВИ КОМИСИЈЕ:

1. Радосав Шћепановић, дипл.инж.арх. _____
2. Иван Бракочевић, дипл.инж.арх. _____
3. Нада Милић, дипл.инж.арх.-мастер _____

ВД Начелника
Градске управе за урбанизам и грађевинске послове

Дејан Михајловић

ЈП "УРБАНИЗАМ"
ЗАВОД ЗА УРБАНИЗАМ
ЈАВНО ПРЕДУЗЕЋЕ "УРБАНИЗАМ" ЗАВОД ЗА УРБАНИЗАМ НОВИ САД, БУЛЕВАР ЦАРА ЛАЗАРА 3/III
Телефон: +381 21 48-02-199, факс: +381 21 455-395 E-mail: office@nsurbanizam.rs www.nsurbanizam.rs

Дана: 17.06.2024.

ИЗВЕШТАЈ

о спроведеном поновном јавном увиду

Одлуке

о изменама и допунама Плана генералне регулације насељеног места Румепка

(локалитети у западном и северозападном делу грађевинског подручја)

Градоначелник Града Новог Сада донео је дана 21.05.2024. године, закључак број: 35-612/2023-II/1, да се утврђује Нацрт одлуке о изменама и допунама плана генералне регулације насељеног места Руменка (локалитети у западном и северозападном делу грађевинског подручја) и излаже на поновни јавни увид у трајању од 15 дана и то од 24. маја 2024. године до 07. јуна 2024. године, сваког радног дана, у холу зграде ЈП "Урбанизам", Завод за урбанизам Нови Сад, Булевар цара Лазара 3, у времену од 9,00 до 14,00 часова, као и у просторијама Месне заједнице "Руменка", Руменка, Војвођанска улица број 19.

У остављеном року за достављање примедби, предлога и сугестија, није било примедби.

НАПОМЕНА:

У току јавног увида достављена су три мишљења на План. У мишљењу Завода за заштиту споменика културе града Новог Сада број 193/10-2021 и АД Електопривреда Србије мишљењу број 12.01.3521/198/24 нема посебних примедби и сугестија .

Министарство унутрашњих послов, Управа за ванредне ситуације у Новом саду је доставило мишљење број 217-28-837/24, у којима тражи да се текст плана допуни. Текст ће се допунити па следећи начин:

" Мере заштите од пожара

Најчешћа техничка катастрофа је пожар, а настаје из више разлога, као што су: ратна разарања, неисправне инсталације, у технолошком процесу, рушење објеката од ветра и земљотреса и др., па се планира низ мера за заштиту од пожара.

Заштиту од пожара треба обезбедити погодним распоредом појединачних објеката и њиховом међусобном удаљеношћу, коришћењем незапаљивих материјала за њихову изградњу, одговарајућом противпожарном хидрантском мрежом, проходношћу терена, односно обезбеђењем приступа свим објектима у случају потребе, у складу са Законом о заштити од пожара ("Службени гласник РС", бр. 111/09, 20/15, 87/18 и 87/18 - др. закон), Закона о запаљивим и горивим течностима и запаљивим гасовима ("Службени гласник РС", број 54/15), Правилника о техничким нормативима за хидрантску мрежу за гашење пожара ("Службени лист РС", број 3/18), Правилника о техничким нормативима за заштиту од пожара стамбених и пословних објеката и

објеката јавне намене ("Службени лист РС", број 22/19), Правилника о техничким нормативима за заштиту индустријских објеката од пожара ("Службени лист РС", број 1/18 и 81/23) и Правилника о техничким нормативима за приступне путеве, окретнице и уређене платое за ватрогасна возила у близини објеката повећаног ризика од пожара ("Службени лист СРЈ", број 8/95).

Неопходно је да надлежни орган у процедури издавања локацијских услова који су обухваћени планским документом, прибави услове у погледу мера заштите од пожара (и услове за безбедно постављање у погледу мера заштите од пожара и експлозија када објекти садрже запаљиве и гориве течности, запаљиве гасове и експлозивне материје) од Министарства унутрашњих послова (Управе и Одељења у саставу Сектора за ванредне ситуације), као имаоца јавних овлашћења, а све на основу члана 54. став 1. Закона о планирању и изградњи и члана 20. Уредбе о локацијским условима ("Службени гласник РС", бр. 115/20 и 87/23)."

Извештај припремила:

Руководилац израде Плана:

Татијана Бурсаћ, дипл.инж. арх.

Директор:

Душан Миладиновић, дипл. инж. арх.